Gewinde-Schneidsystem Z27-2

Bauart Standard umlaufend

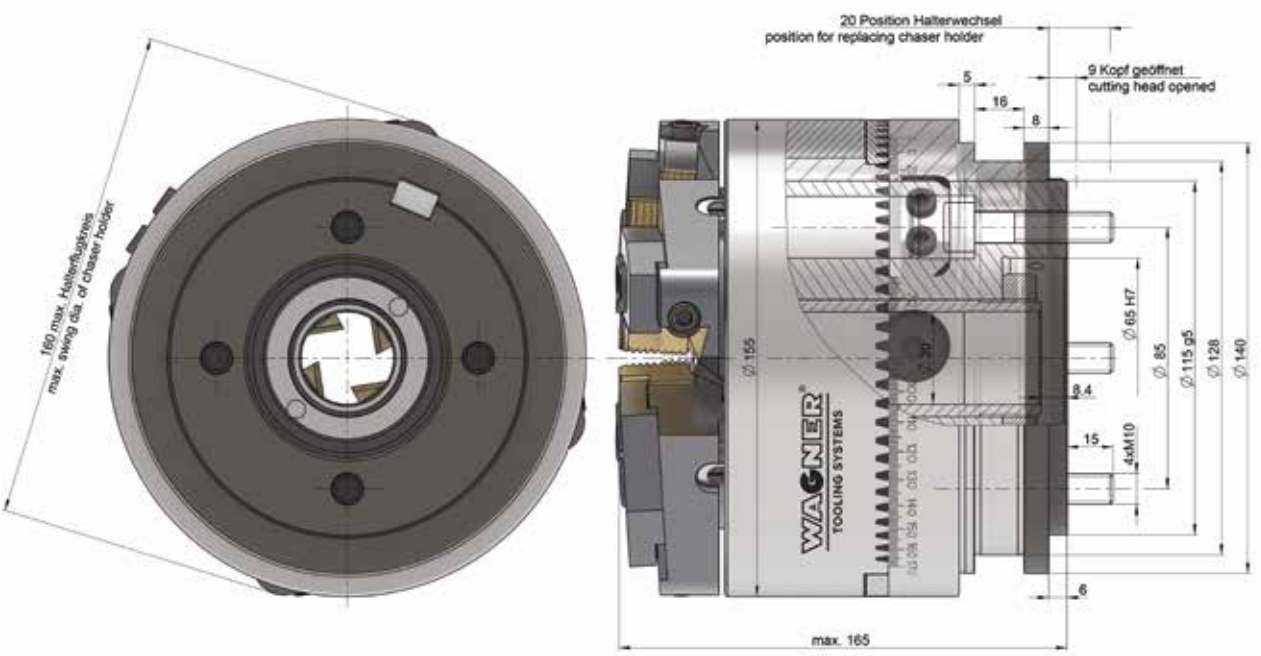

Gewinde-Schneidsystem Standard Z27-2		
Gewicht	15 kg	
	mm	**Zoll**
Arbeitsbereich ø	6–60	0,236–2,36
Max. Steigung	3,0	8 t.p.i.
Strehlerhalter	siehe Haltertabellen	

Zubehör:

Einstellvorrichtung mit Messuhr

Zubehör:

Steuerring Z27-2-70563700

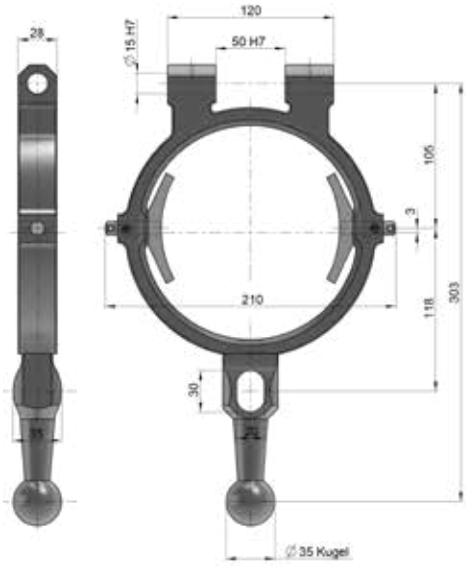

Zubehör:

Zahnsegmente Z27-2 (Satz = 10 Stück)

Zahnsegmente sorgen für eine formschlüssige Verbindung zwischen Führungs- und Exzenterring und verhindern somit ein ungewolltes Verstellen des Bearbeitungsdurchmesser. Zahnsegmente werden hauptsächlich dann verwendet, wenn die Schneidsysteme reversierend eingesetzt oder die Werkzeugspindeln nach dem Gewindeschneiden abrupt abgestoppt werden.

Zubehör:

Schäfte und Flansche auf Anfrage

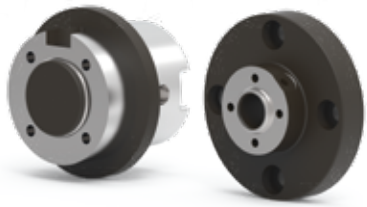

© WAGNER TOOLING SYSTEMS BAUBLIES GMBH
05/2021 · Technische Änderungen vorbehalten.

WAGNER TOOLING SYSTEMS BAUBLIES GMBH
www.baublies-group.com · www.wagner-werkzeug.de