Gewinde-Schneidsystem ZR22-2

Bauart Kompakt umlaufend

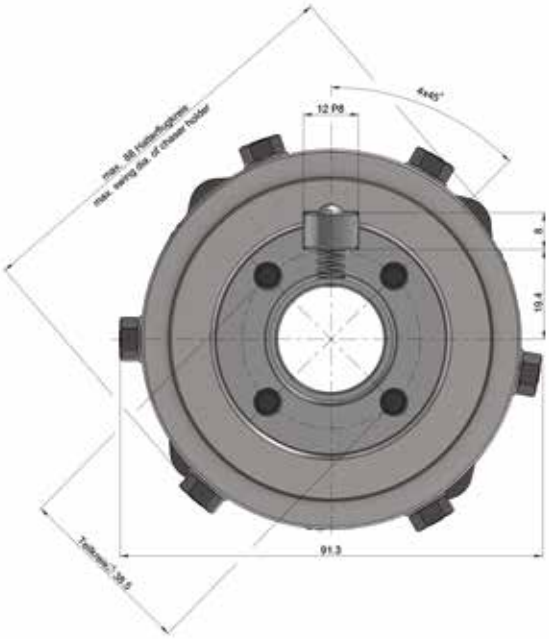

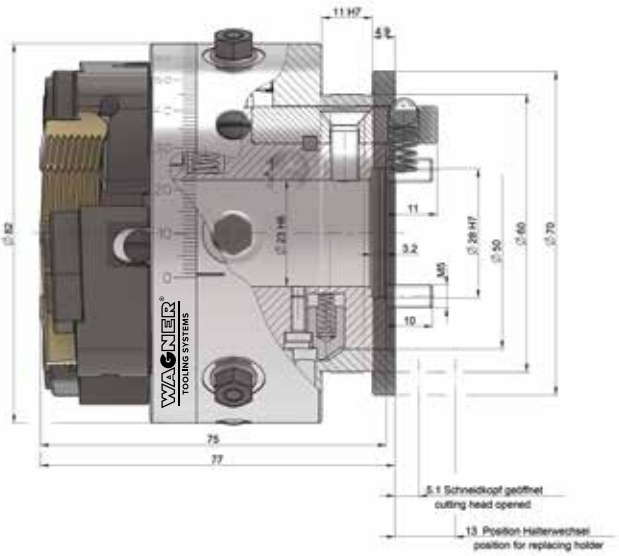

Gewinde-Schneidsystem Kompakt ZR22-2		
Gewicht	2,8 kg	
	mm	**Zoll**
Arbeitsbereich ø	4–38	0,157–1,496
Max. Steigung	2	13 t.p.i.
Strehlerhalter	siehe Haltertabellen	

Zubehör:

Einstellvorrichtung mit Messuhr

Zubehör:

Schäfte und Flansche auf Anfrage

Zubehör:

Steuerring ZR22-70257500

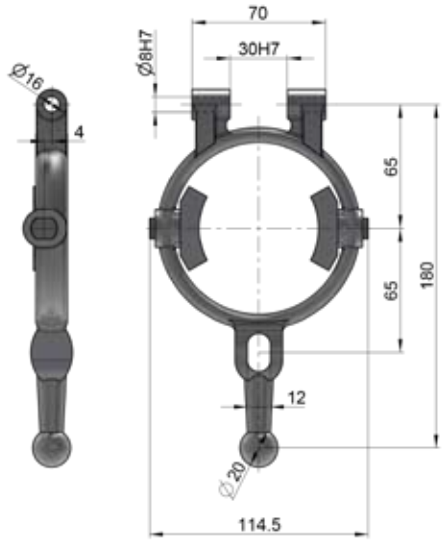

Steuerring ZR22-75001700

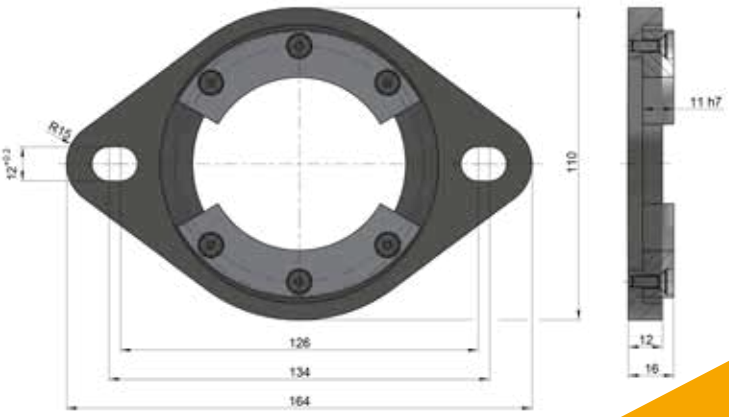

© WAGNER TOOLING SYSTEMS BAUBLIES GMBH
05/2021 · Technische Änderungen vorbehalten.

WAGNER TOOLING SYSTEMS BAUBLIES GMBH
www.baublies-group.com · www.wagner-werkzeug.de